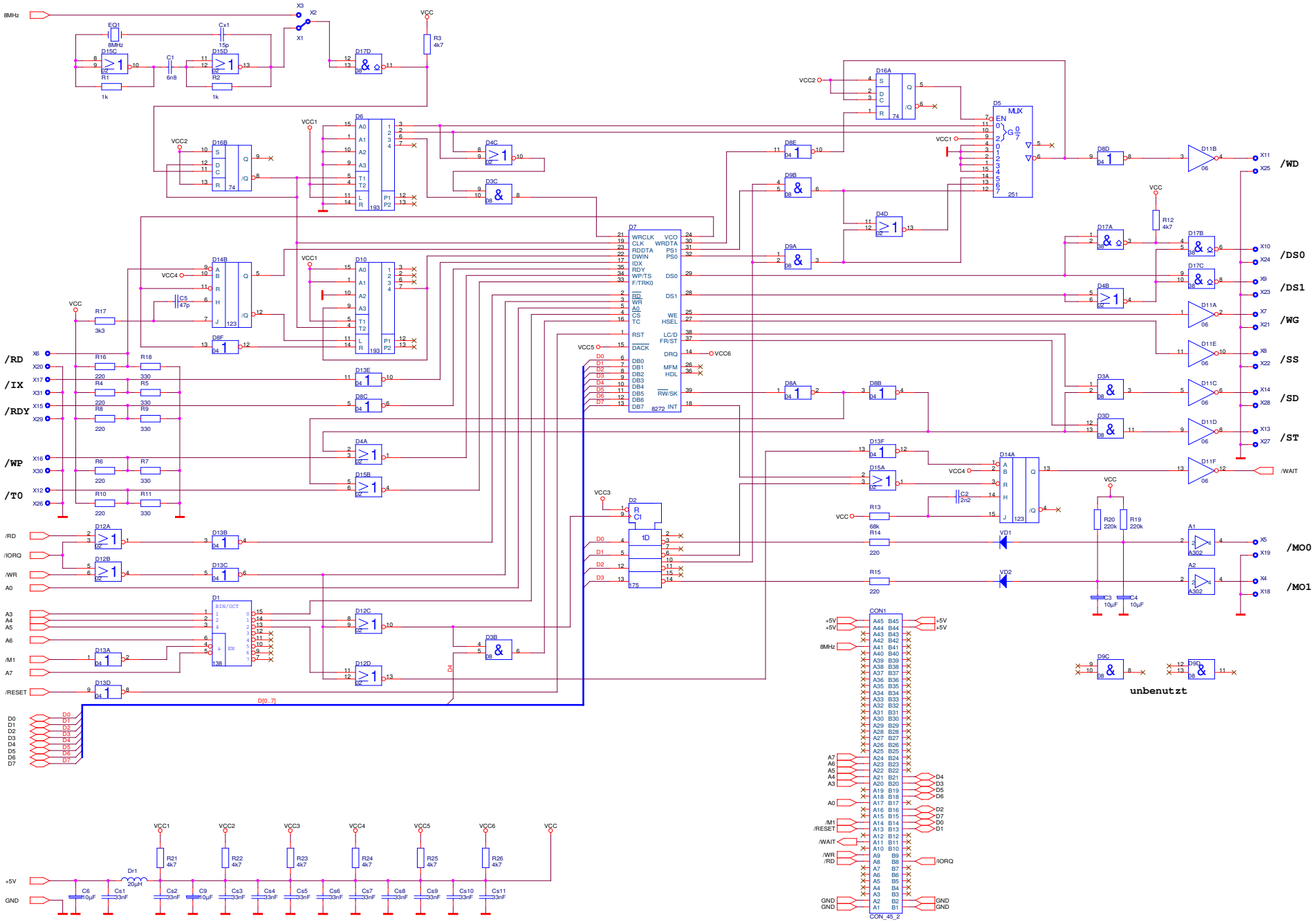

AC1-FDC für MFM

Schaltplan nach Platine neu erstellt

(c) 2012 ac1-info