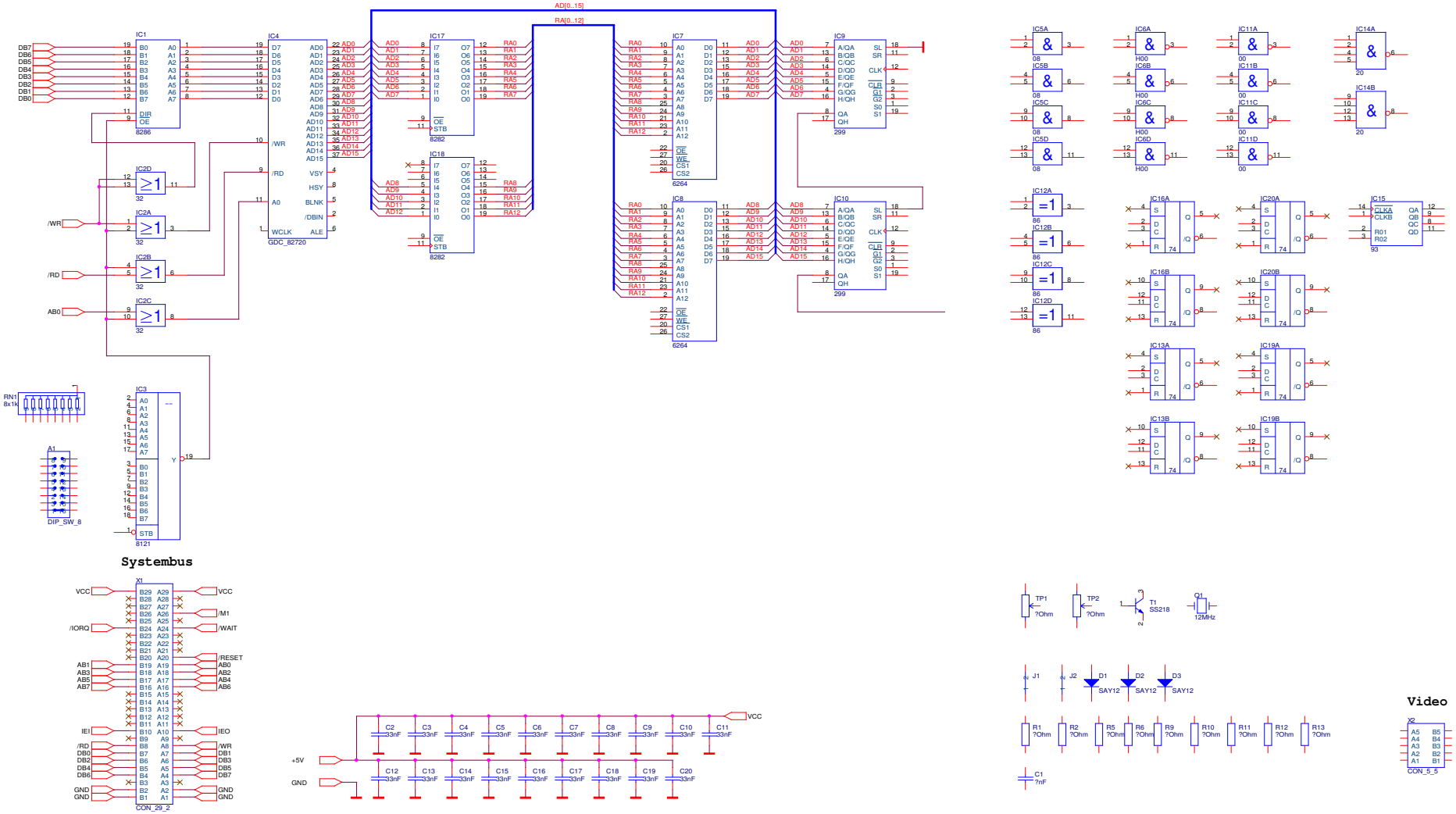

Systembus

Grafik-GDC nach ACC Dresden in Arbeit