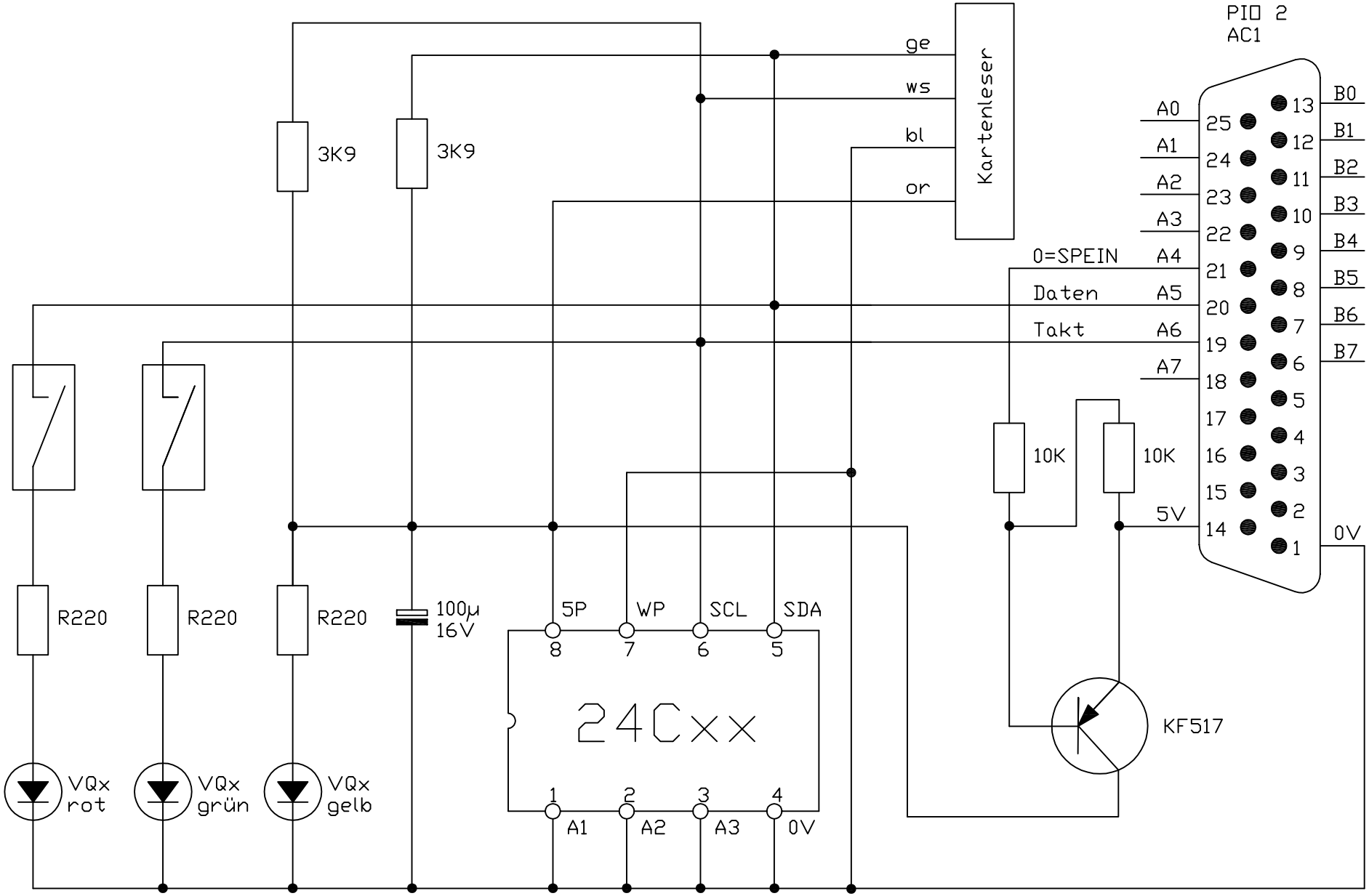

Versuchsschaltung Lesen 24c02-24c256